ŘEZ B-B :

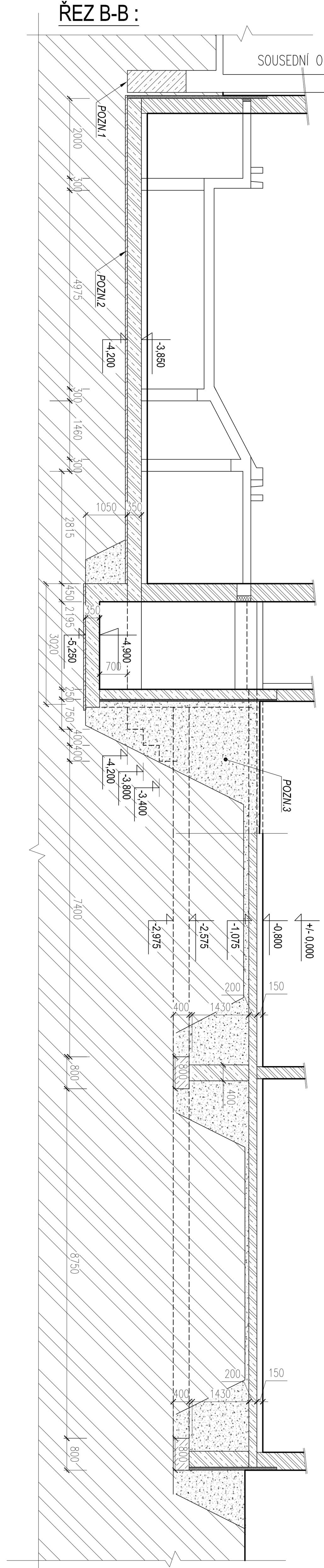

PŮDORYS ZÁKLADŮ :

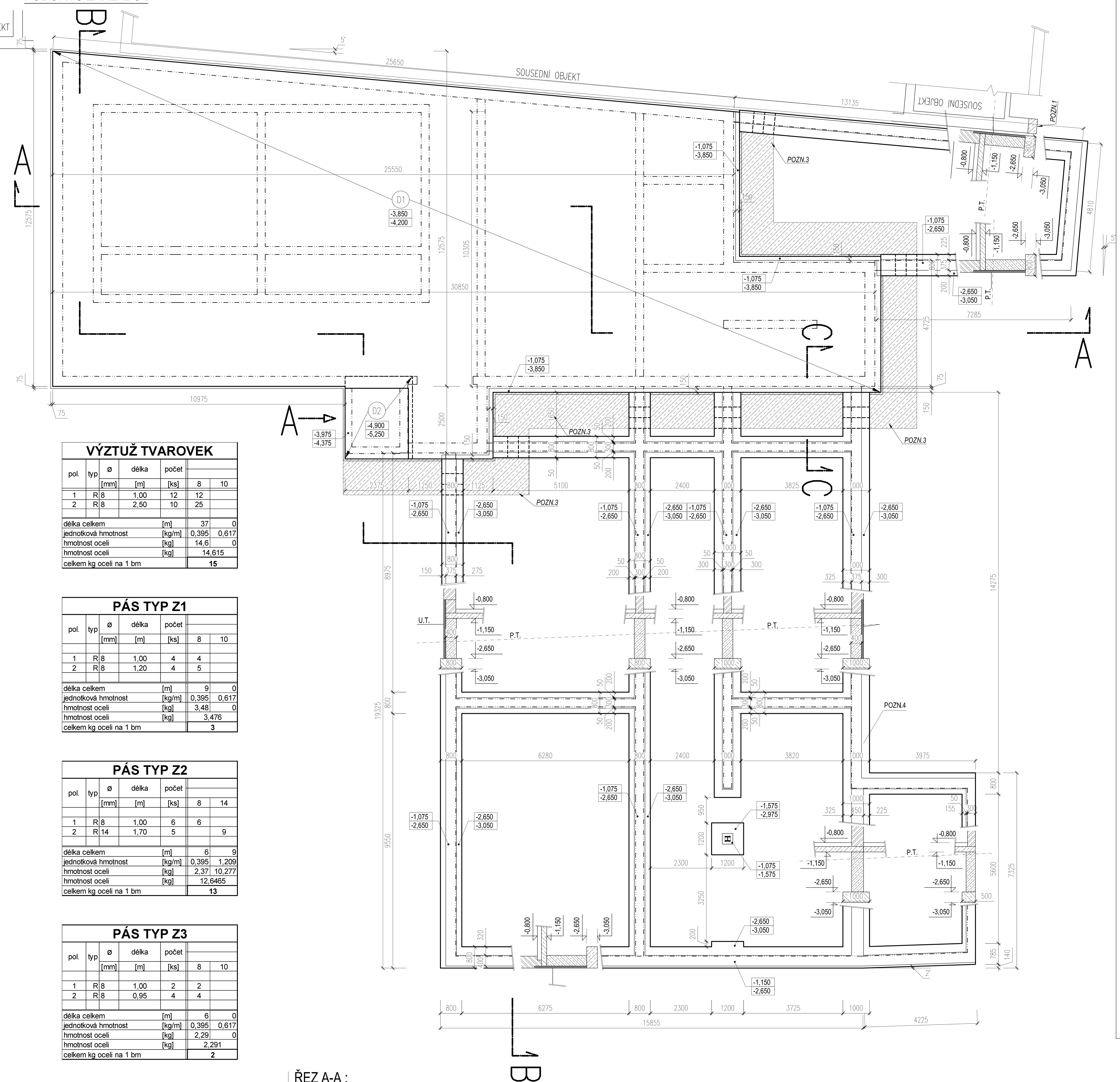

VÝZTUŽ TVAROVEK						
pol.	typ	ø	délka	počet		
		[mm]	[m]	[ks]	8	10
1	R	8	1,00	12	12	
2	R	8	2,50	10	25	
délka celkem				[m]	37	0
jednotková hmotnost				[kg/m]	0,395	0,617
hmotnost oceli				[kg]	14,6	0
hmotnost oceli				[kg]	14,615	
celkem kg oceli na 1 bm					15	

PÁS TYP Z1						
pol.	typ	ø	délka	počet		
		[mm]	[m]	[ks]	8	10
1	R	8	1,00	4	4	
2	R	8	1,20	4	5	
délka celkem				[m]	9	0
jednotková hmotnost				[kg/m]	0,395	0,617
hmotnost oceli				[kg]	3,48	0
hmotnost oceli				[kg]	3,476	
celkem kg oceli na 1 bm					3	

PÁS TYP Z2						
pol.	typ	ø	délka	počet		
		[mm]	[m]	[ks]	8	14
1	R	8	1,00	6	6	
2	R	14	1,70	5		9
délka celkem				[m]	6	9
jednotková hmotnost				[kg/m]	0,395	1,209
hmotnost oceli				[kg]	2,37	10,277
hmotnost oceli				[kg]	12,6465	
celkem kg oceli na 1 bm					13	

PÁS TYP Z3						
pol.	typ	ø	délka	počet		
		[mm]	[m]	[ks]	8	10
1	R	8	1,00	2	2	
2	R	8	0,95	4	4	
délka celkem				[m]	6	0
jednotková hmotnost				[kg/m]	0,395	0,617
hmotnost oceli				[kg]	2,29	0
hmotnost oceli				[kg]	2,291	
celkem kg oceli na 1 bm					2	

PÁS TYP Z5						
pol.	typ	ø	délka	počet		
		[mm]	[m]	[ks]	8	10
1	R	8	1,00	4	4	
2	R	8	1,20	4	5	
délka celkem				[m]	9	0
jednotková hmotnost				[kg/m]	0,395	0,617
hmotnost oceli				[kg]	3,48	0
hmotnost oceli				[kg]	3,476	
celkem kg oceli na 1 bm					3	

VÝZTUŽ DESKA D1 : DOLNÍ POVRCH

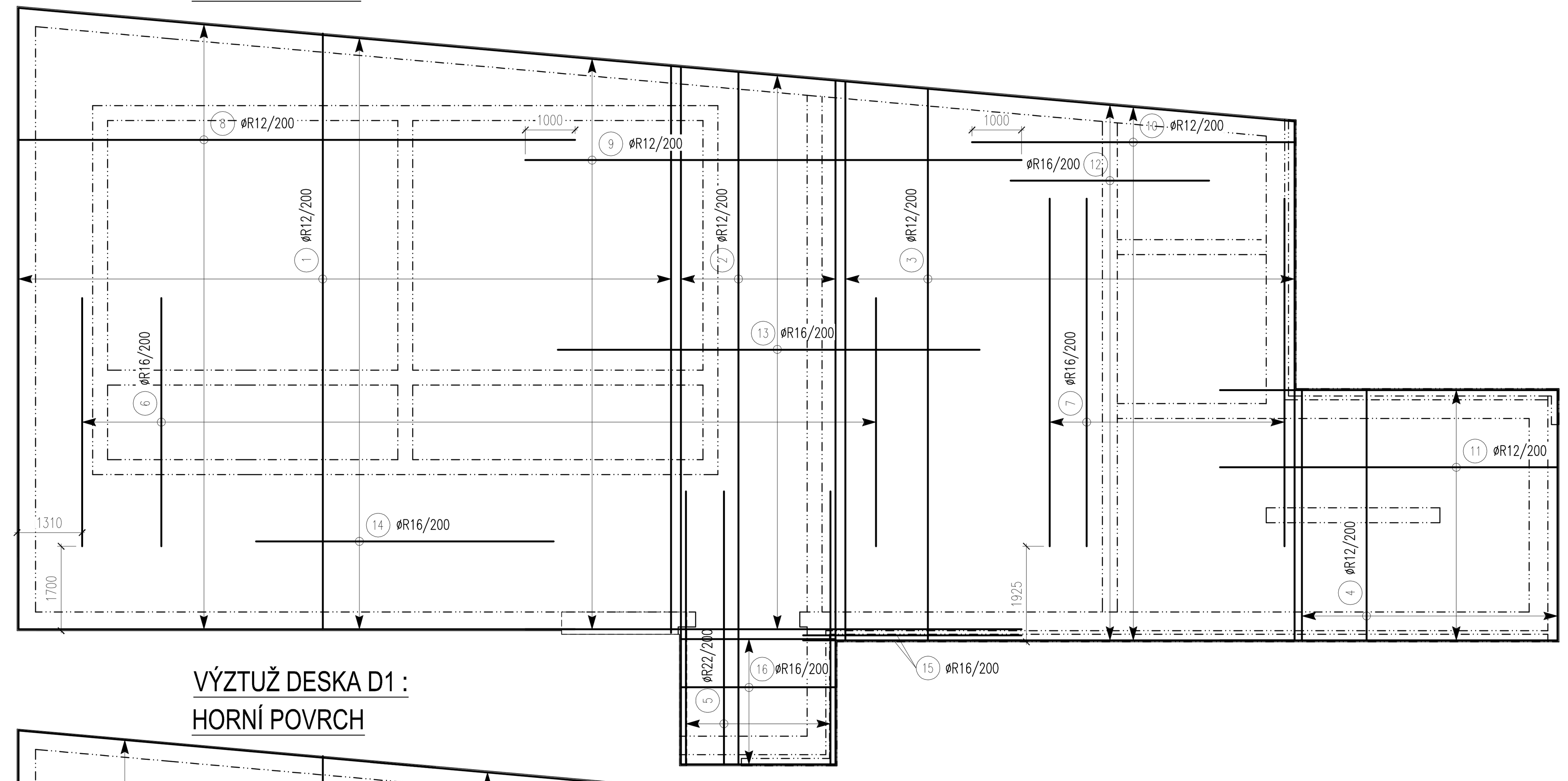

VÝZTUŽ DESKA D1 : HORNÍ POVRCH

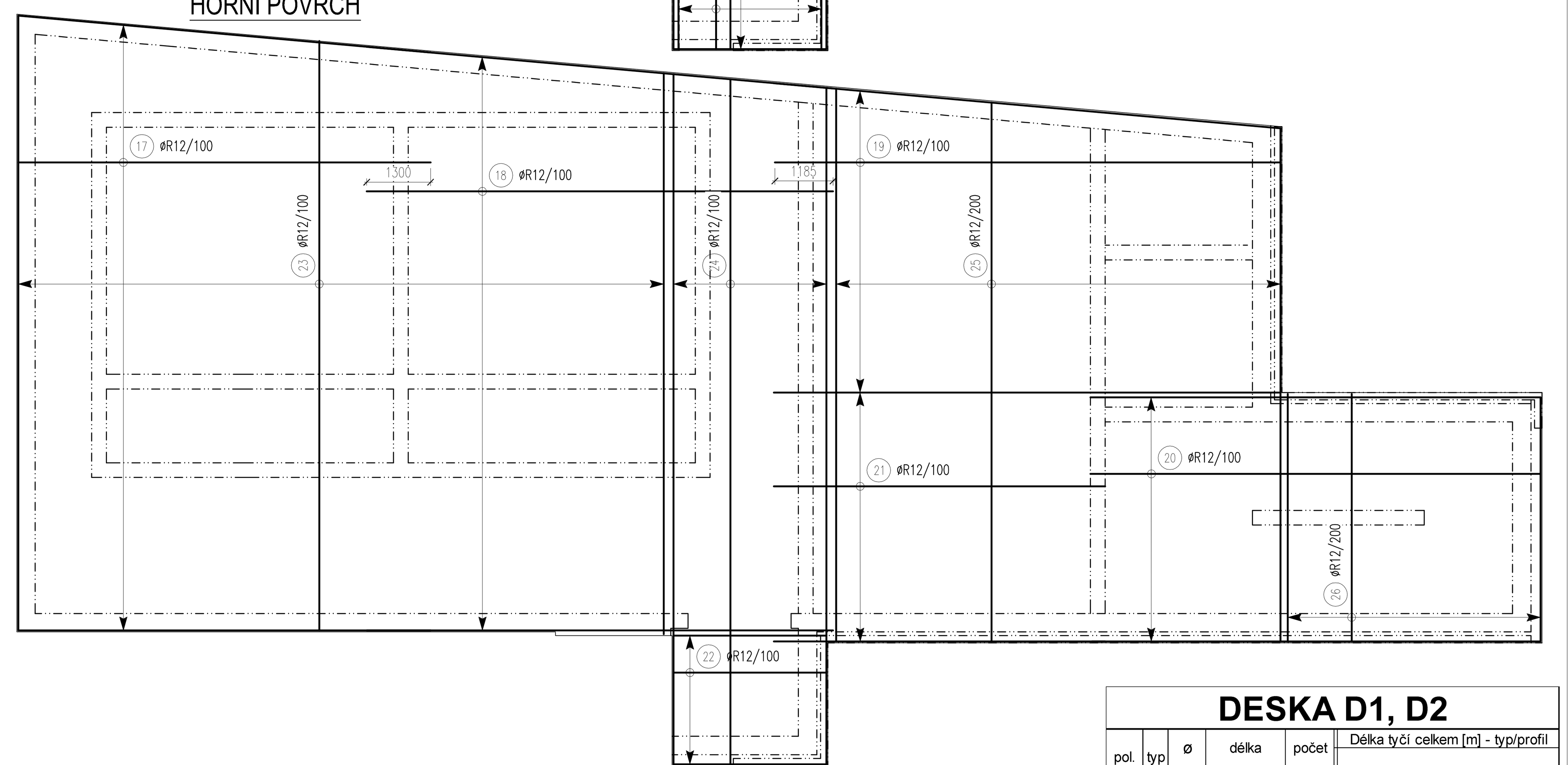

VÝZTUŽ DESKY D2 - POHLED A :

M 1:50

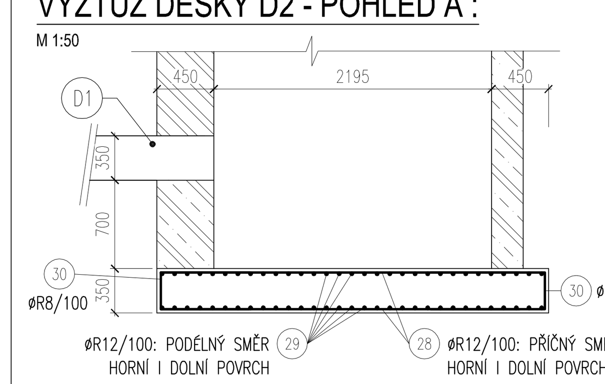

(28) 23øR12/100, L=2800 mm

(29) 28øR12/100, L=2290 mm

(30) 99øR8/100, L=1690 mm

(1) 66øR12/200, L=12500 mm

(2) 15øR12/200, L=13940 mm

(3) 45øR12/200, L=11100 mm

(4) 25øR12/200, L=5040 mm

(5) 14øR22/200, L=5500 mm

(6) 81øR16/200, L=5000 mm

(7) 23øR16/200, L=7000 mm

(8) 63øR12/200, L=11500 mm

(9) 57øR12/200, L=10000 mm

(10) 53øR12/200, L=6500 mm

(11) 26øR12/200, L=6800 mm

(12) 51øR16/200, L=4000 mm

(13) 55øR16/200, L=8500 mm

(14) 57øR16/200, L=6000 mm

(15) 2øR16/200, L=4400 mm

(16) 12øR16/200, L=3100 mm

(17) 127øR12/100, L=8400 mm

(18) 120øR12/100, L=9500 mm

(19) 63øR12/100, L=10300 mm

(19) 63øR12/100, L=10300 mm

(20) 50øR12/100, L=9200 mm

(21) 50øR12/100, L=6750 mm

(22) 27øR12/100, L=3100 mm

(23) 130øR12/100, L=12500 mm

(24) 31øR12/100, L=13940 mm

(25) 90øR12/100, L=11100 mm

(26) 50øR12/100, L=5040 mm

(27) 448øR6/200, L=1690 mm

DESKA D1, D2									
pol.	typ	ø	délka	počet	Délka tyčí celkem [m] - typ/profil				
		[mm]	[m]	[ks]	6	8	12	16	22
1	R	12	12,50	66			825		
2	R	12	13,94	15			209,1		
3	R	12	11,10	45			499,5		
4	R	12	5,04	25			126		
5	R	22	5,50	14					77
6	R	16	5,00	80				400	
7	R	16	7,00	23				161	
8	R	12	11,15	63			702,5		
9	R	12	10,00	57			570		
10	R	12	6,50	53			344,5		
11	R	12	6,80	26			176,8		
12	R	16	4,00	51				204	
13	R	16	8,50	55				467,5	
14	R	16	6,00	57				342	
15	R	16	4,40	2				8,8	
16	R	16	3,10	12				37,2	
17	R	12	8,40	127			1067		
18	R	12	9,50	120			1140		
19	R	12	10,30	120			1236		
20	R	12	9,20	50			460		
21	R	12	6,75	50			337,5		
22	R	12	3,10	27			83,7		
23	R	12	12,50	130			1625		
24	R	12	13,94	31			432,1		
25	R	12	11,10	90			999		
26	R	12	5,04	50			252		
27	R	6	1,69	448	757,1				
28	R	12	2,80	23			64,4		
29	R	12	2,29	28			64,12		
30	R	8	1,69	99		167,3			
délka celkem				[m]	757,1	167,3	11214	1621	77
jednotková hmotnost				[kg/m]	0,222	0,395	0,889	1,580	2,986
hmotnost oceli				[kg]	168,1	66,09	9969	2560	229,9
hmotnost oceli				[kg]	12993,73498				
celkem kg oceli					12994				

ŘEZ A-A :

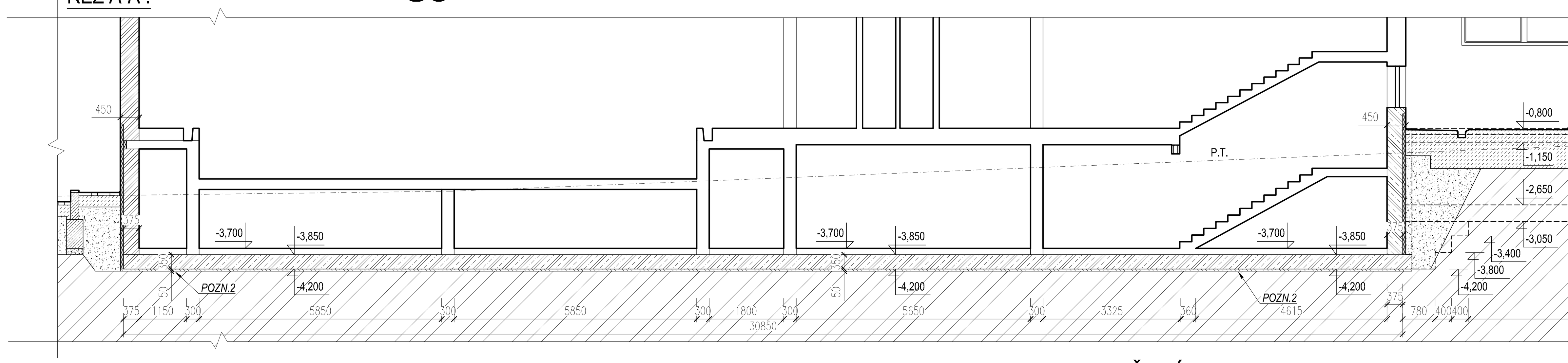

ŘEZ C-C :

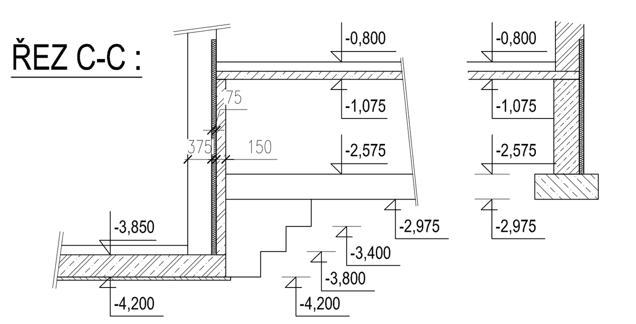

VÝZTUŽ TVAROVEK :

M 1:50 - UVAŽOVÁNA VE VŠECH ŘEZECH

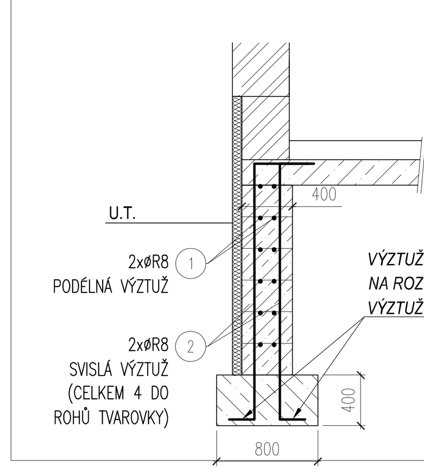

PÁS Z3 :

M 1:50 - VÝZTUŽ TVAROVEK NEKRESLENA

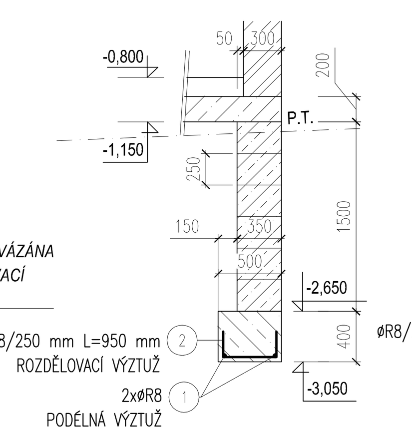

PÁS Z1 :

M 1:50 - VÝZTUŽ TVAROVEK NEKRESLENA

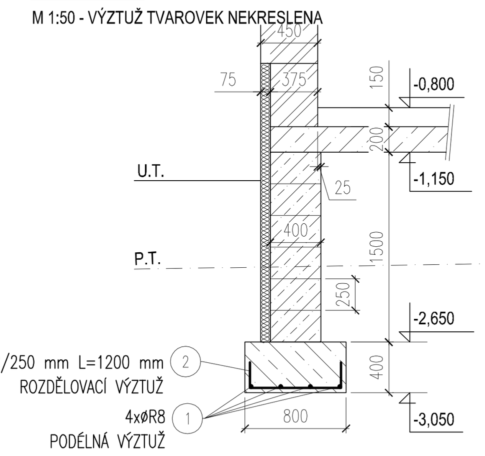

PÁS Z4 :

M 1:50 - VÝZTUŽ TVAROVEK NEKRESLENA
- VÝZTUŽ TVAROVEK ZATÁHNOUT AŽ K ZÁKLADOVÉ SPÁŘE

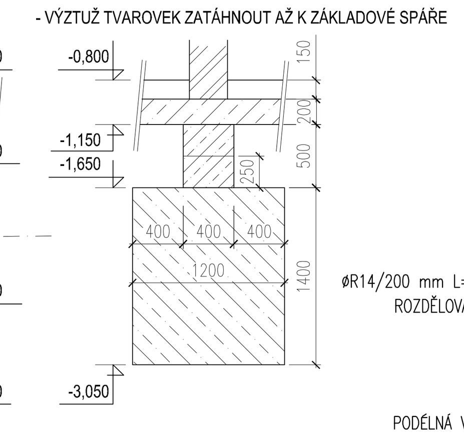

PÁS Z2 :

M 1:50 - VÝZTUŽ TVAROVEK NEKRESLENA

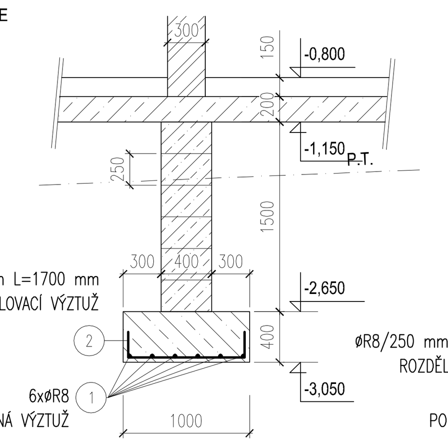

PÁS Z5 :

M 1:50 - VÝZTUŽ TVAROVEK NEKRESLENA

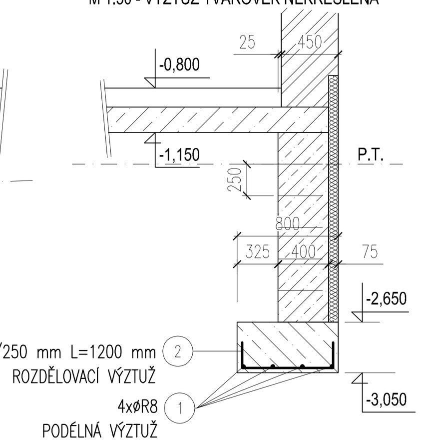

LEGENDA VYZTUŽENÍ ZÁKLADOVÝCH PÁSŮ:

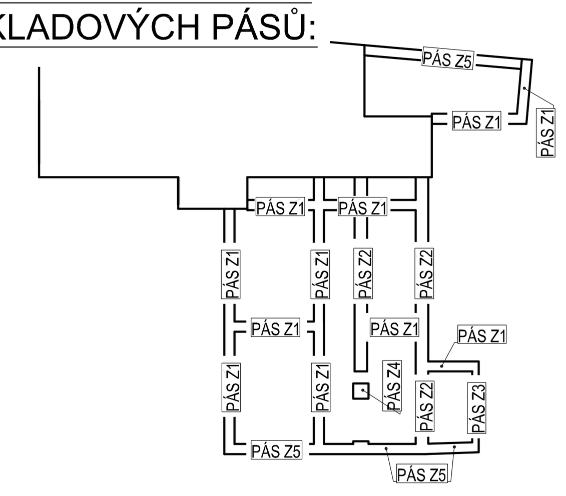

POZNÁMKA:

- ZÁKLADOVÉ PÁSY JSOU ZALOŽENY SKRZE VRSTVU NAVÁŽEK AŽ NA ÚNOSNÉ ŠTĚRKOPÍSKOVÉ ZEMINĚ (PŘEDPOKLÁDÁ SE Edef2 = min 100 kPa - MUSÍ BÝT OVĚŘENO, JINAK BUDE ZEMINA ZHUTNĚNA). V PŘÍPADĚ ZASTIŽENÍ ÚNOSNÉ VRSTVY V MĚLČÍ HLOUBCE, JE MOŽNÉ ZÁKLADOVOU SPÁRU ZMENŠIT. ZÁKLADOVÁ SPÁRA VŠECH PASŮ MUSÍ BÝT NA STEJNÉ ÚROVNI.

POZN.1 - STÁVAJÍCÍ ZÁKLAD SOUSEDNÍHO OBJEKTU BUDE PODBETONOVÁN DO ÚROVNĚ ÚNOSNÉHO PODLOŽÍ

POZN.2 - ZÁKLADOVÁ DESKA BUDE ULOŽENA NA HUBENÝ PODKLADNÍ BETON ULOŽENÝ NA ŠTĚRKOPÍSKOVÉ ZEMINĚ. V PŘÍPADĚ NEZASTIŽENÍ ÚNOSNÉ ŠTĚRKOPÍSKOVÉ ZEMINY, BUDE MÍSTO PODKLADNÍHO BETONU APLIKOVÁN ŠTĚRKOVÝ PODSYP ZHUTNĚN NA Edef2 = 85 MPa

POZN.3 - NAPOJENÍ PASŮ NA PODSKLEPENOU ČÁST BUDE PROVEDENO PŘES PODBETONOVÁNÍ (HUBENÝM BETONEM) DO VÝKOPŮ

TATO DOKUMENTACE JE VYHOTOVENA DLE PLATNÉ VYHLÁŠKY 499/2006 Sb. A SLOUŽÍ PRO POTŘEBY DOKUMENTACE PROVEDENÍ STAVBY, NELZE JI VYUŽÍT JAKO DOKUMENTACI REALIZAČNÍ. REALIZAČNÍ DOKUMENTACE BUDE VYPRACOVÁNA V DALŠÍM STUPNI, KDE SE MOHOU MĚNIT POLOHY, ROZMĚRY A DIMENZE NAVRŽENÝCH PRVKŮ V ZÁVISLOSTI NA NOVĚ ZJIŠTĚNÝCH SKUTEČNOSTÍ - ZEJMÉNA UPŘESNĚNÍ GEOLOGIE STAVBY. JAKÁKOLIV ZMĚNA MUSÍ BÝT SCHVÁLENA OSOBOU S AUTORIZAČNÍM OPRÁVNĚNÍM.

MATERIÁL:

BETON C25/30 XC2
VÝZTUŽ B500B, KRYTÍ 30 mm

J2L CONSULT s.r.o.	
Brandlova 36, 695 01 Hodonín tel. 603 285 783 / 603 294 996 www.j2lconsult.cz	
VYPRACOVAL: J2L CONSULTs.r.o. - Ing. Jiří Ilčík, Ph.D.	ÚČEL: DPS
ZADAVATEL: PROST Hodonín s.r.o.	DATUM: 01 / 2017
Obsah: VZDĚLÁVACÍ CENTRUM U FLORIÁNKA 57, VRANOVICE	MĚŘÍTKO: 1 : 100
	ZMĚNA:
	ZMĚNA:
VÝKRES ZÁKLADŮ	Č.ZAK. D100717 / V.Č. D.1.2.01